Mittelsektion Außenzahnradpumpe Baugröße 1
XV-Serie

EINPASS Ø 25,4

Anbauflansch: Alu
Körper: Alu
Anbauflansch: Alu

Fördervolumen in ccm/U	Bestell-Nr. linksdrehend	Bestell-Nr. rechtsdrehend	Durchtriebswelle Arbeitsdruck P1.1 in bar	Durchtriebswelle max. zulässiges Wellendrehmoment in Nm	Mindestdrezahl in U/min	Spitzendrehzahl in U/min	Dimensionen A mm	B mm	IN D mm	IN E mm	IN F	OUT D mm	OUT E mm	OUT F	Gewicht Kg
0,91	022-040-01050	022-040-01000	250	42,8	700	6000	74,5	37,3	ø12	30	M6x1	ø12	30	M6x1	0,95
1,17	022-040-01150	022-040-01100	250	42,8	700	6000	75,5	37,8	ø12	30	M6x1	ø12	30	M6x1	0,97
1,56	022-040-01250	022-040-01200	250	42,8	700	6000	77	38,5	ø12	30	M6x1	ø12	30	M6x1	1,01
2,08	022-040-01350	022-040-01300	250	42,8	700	6000	79	39,5	ø12	30	M6x1	ø12	30	M6x1	1,03
2,60	022-040-01450	022-040-01400	250	42,8	700	6000	81	40,5	ø12	30	M6x1	ø12	30	M6x1	1,06
3,12	022-040-01550	022-040-01500	250	42,8	700	6000	83	41,5	ø12	30	M6x1	ø12	30	M6x1	1,09
3,64	022-040-01650	022-040-01600	250	42,8	700	6000	85	42,5	ø12	30	M6x1	ø12	30	M6x1	1,12
4,16	022-040-01750	022-040-01700	250	42,8	700	6000	87	43,5	ø12	30	M6x1	ø12	30	M6x1	1,17
4,94	022-040-01850	022-040-01800	250	42,8	700	6000	90	45	ø12	30	M6x1	ø12	30	M6x1	1,20
5,85	022-040-01950	022-040-01900	250	42,8	700	5000	93,5	46,8	ø12	30	M6x1	ø12	30	M6x1	1,26
6,50	022-040-02050	022-040-02000	240	42,8	700	5000	96	48	ø12	30	M6x1	ø12	30	M6x1	1,30
7,54	022-040-02150	022-040-02100	220	42,8	700	5000	100	50	ø12	30	M6x1	ø12	30	M6x1	1,36
9,88	022-040-02250	022-040-02200	190	42,8	700	4000	109	54,5	ø12	30	M6x1	ø12	30	M6x1	1,50

P1.1	begrenzt durch Durchtriebswelle

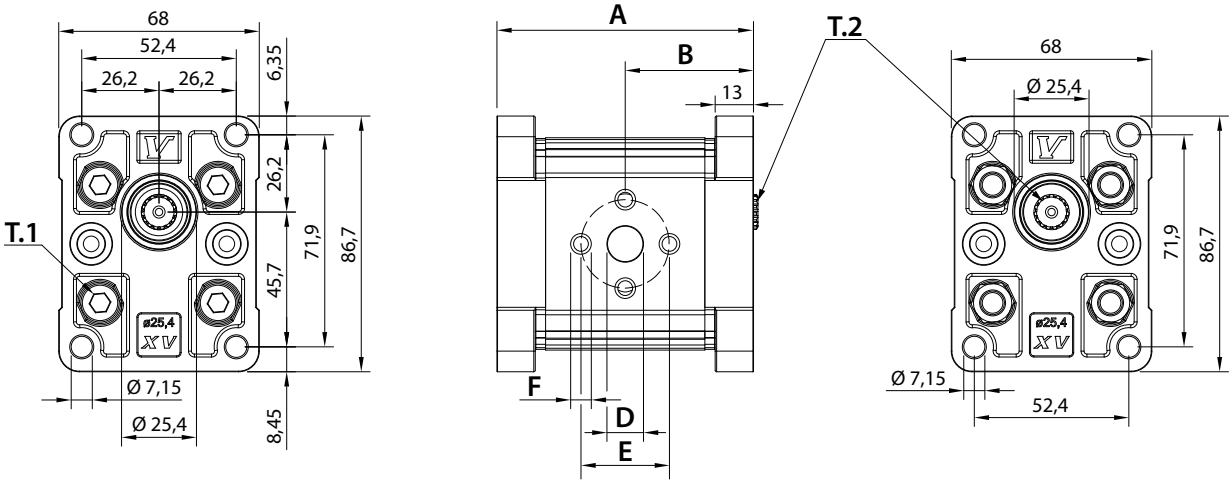

T.1 = 24.5÷29.4 [Nm] - Anzugsmoment - Schrauben M8
T.2 = 42,8 [Nm] - zulässiges Wellendrehmoment

Die Inhalte der Seiten wurden mit größter Sorgfalt erstellt. Für die Richtigkeit, Vollständigkeit und Aktualität der Inhalte können wir jedoch keine Gewähr übernehmen.
Nachdruck bzw. Kopie, auch auszugsweise, der Inhalte, Grafiken und Fotos ist ohne ausdrückliche Zustimmung der Geschäftsführung unzulässig.
Die angegebenen technischen Daten und Abmessungen sind nicht bindend. Wir behalten uns das Recht vor, jederzeit und ohne Ankündigung, Änderungen vorzunehmen.